Verteilerliste

A-V	x	PVL-Allersburg	
Entw.-Leitung	x	PVL-Pressig	
Fert.-Leitung		PVL-Schwabach	
Qualitätssicherung	xx	PVL-Sugenheim	x
Verkauf	x	Einkauf	x

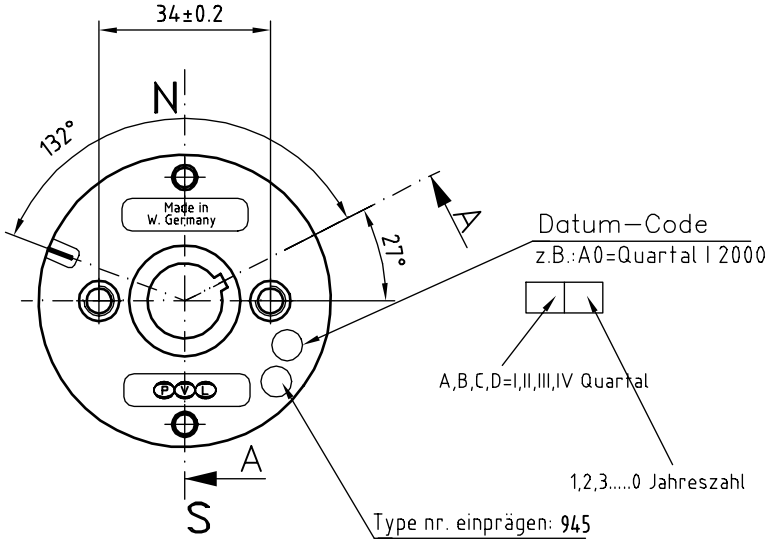

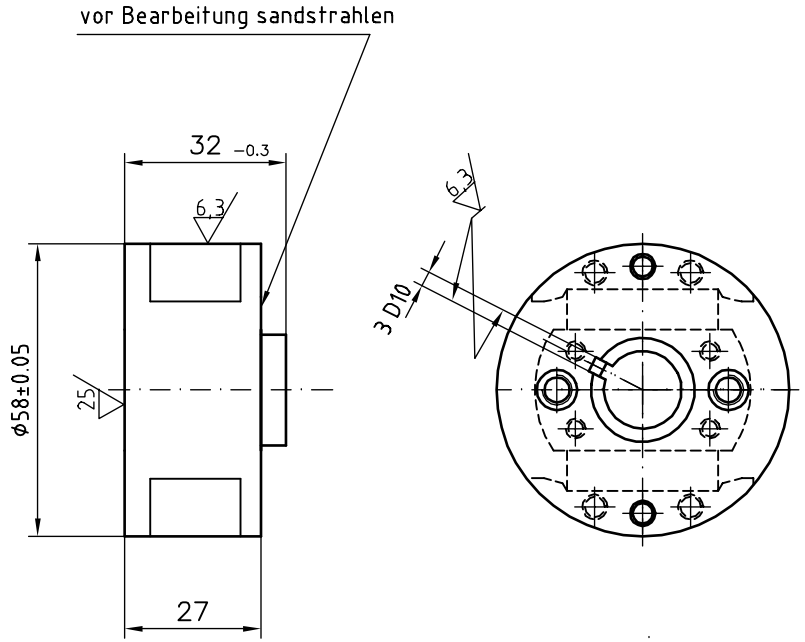

Schnitt A-A
M.2:1

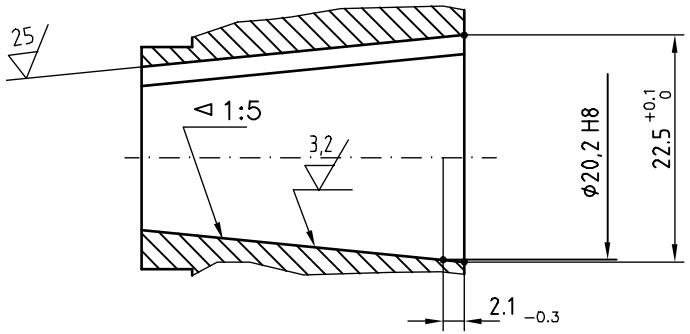

Unwucht < 15gmm.

Kanten 0.3x45° gebrochen

Fehlende Maße siehe Zchng. 105 500-03.00

Zust.	Änderung	Datum	Name	Freimaßtolr. DIN 7168–m		Werkstoff: Rohteil: Rotor kmpl. A
					Datum / Name	
				Bearb.	03.08.00 / Ghiurca	Rotor — Maßstab: 1:1
				Gepr.		
				Norm		
				PVL Electronic 8501 Cadolzburg		105 500-0945
						Id.Nr.: 0000945

Copyright (C) PVL Electronic 2000 All Rights Reserved