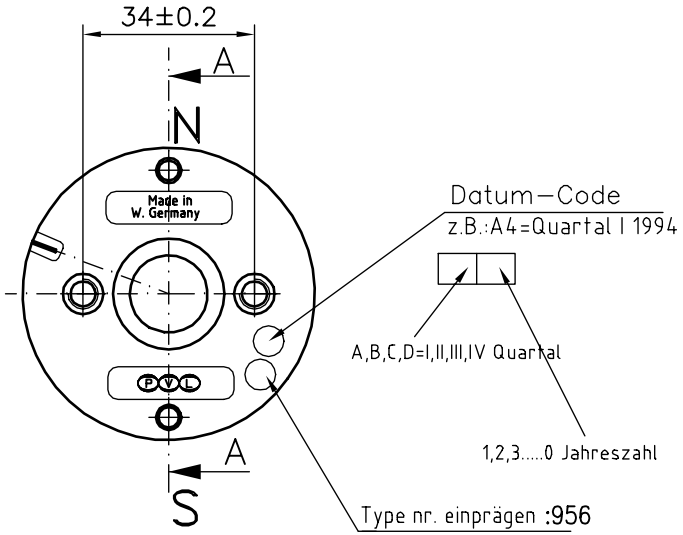


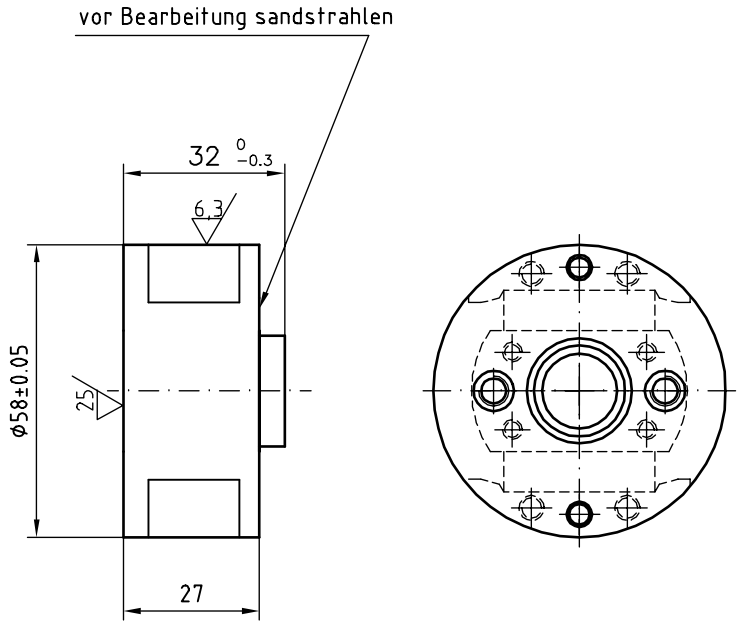


Unwucht < 15gmm.

Verteilerliste

| | | | |
|---|---|---|---|
| Betr.-Leitung | x | PVL-Allersburg | |
| Entw.-Leitung | | PVL-Pressig | |
| Fert.-Leitung | | PVL-Schwabach | |
| Qualitätssicherung | x | PVL-Sugenheim | x |
| | | Lieferant | |

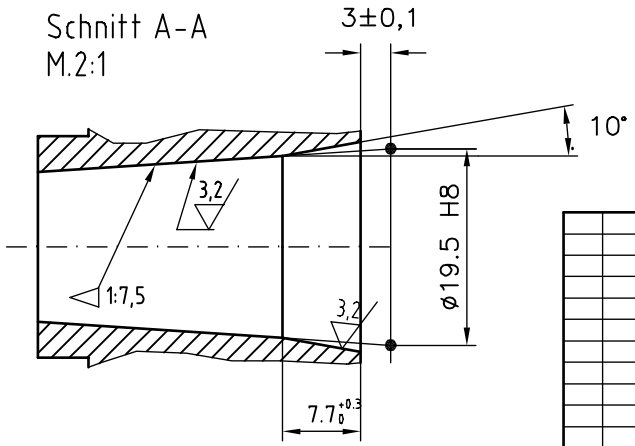


Kanten 0.3x45° gebrochen

Fehlende Maße siehe Zchng. 105 500-03.00

| Zust. | Änderung | Datum | Name |
|---|---|---|---|
| 1 | Ers. Zeichnung 105 458.11-03.00/A v. | 12.01.94 | |

Freimaßtolr. DIN 7168–m

| | Datum | Name |
|---|---|---|
| Bearb. | 24.02.95 | Ghiurca |
| Gepr. | | |
| Norm | | |

PVL Electronic
8501 Cadolzburg

Werkstoff:

Rotor

Maßstab: 1:1

105 500-0956

Id.Nr.: 0000956

Copyright (C) PVL Electronic 1995 All Rights Reserved